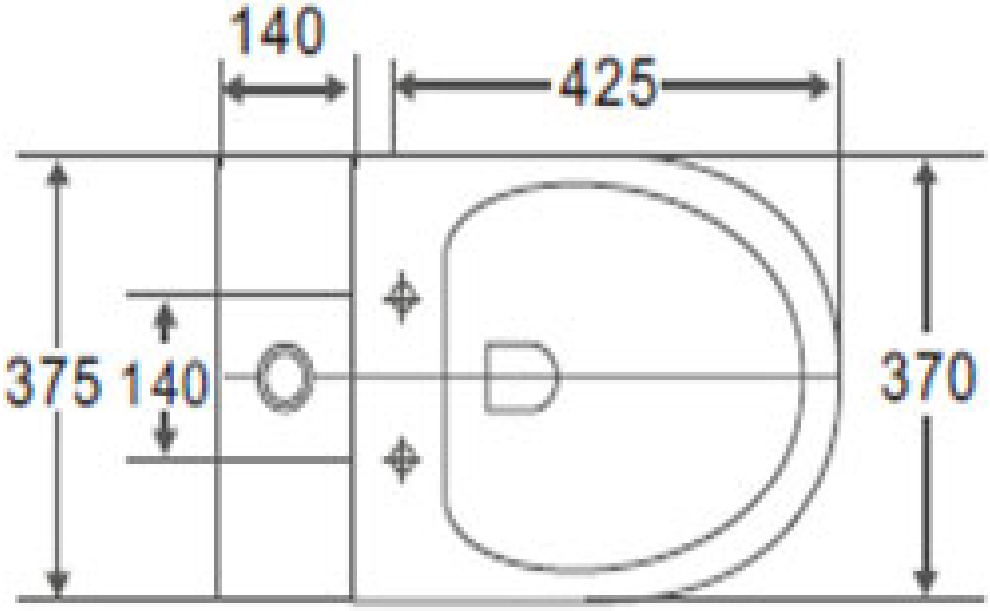
140
425
375
140
370

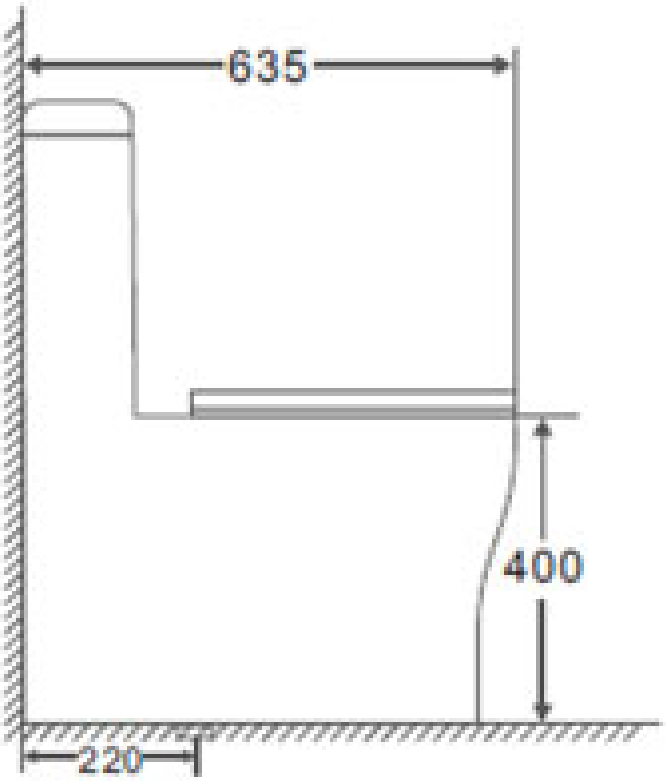
635
400
220

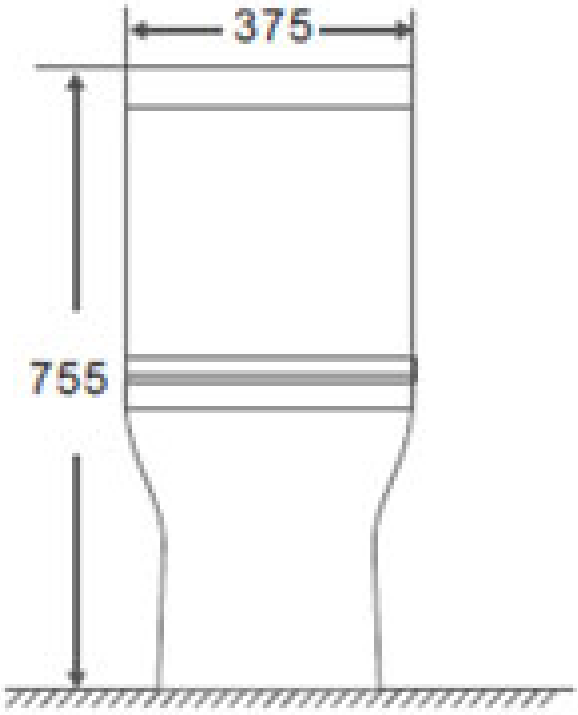
375
755